平成23年　組織機構図

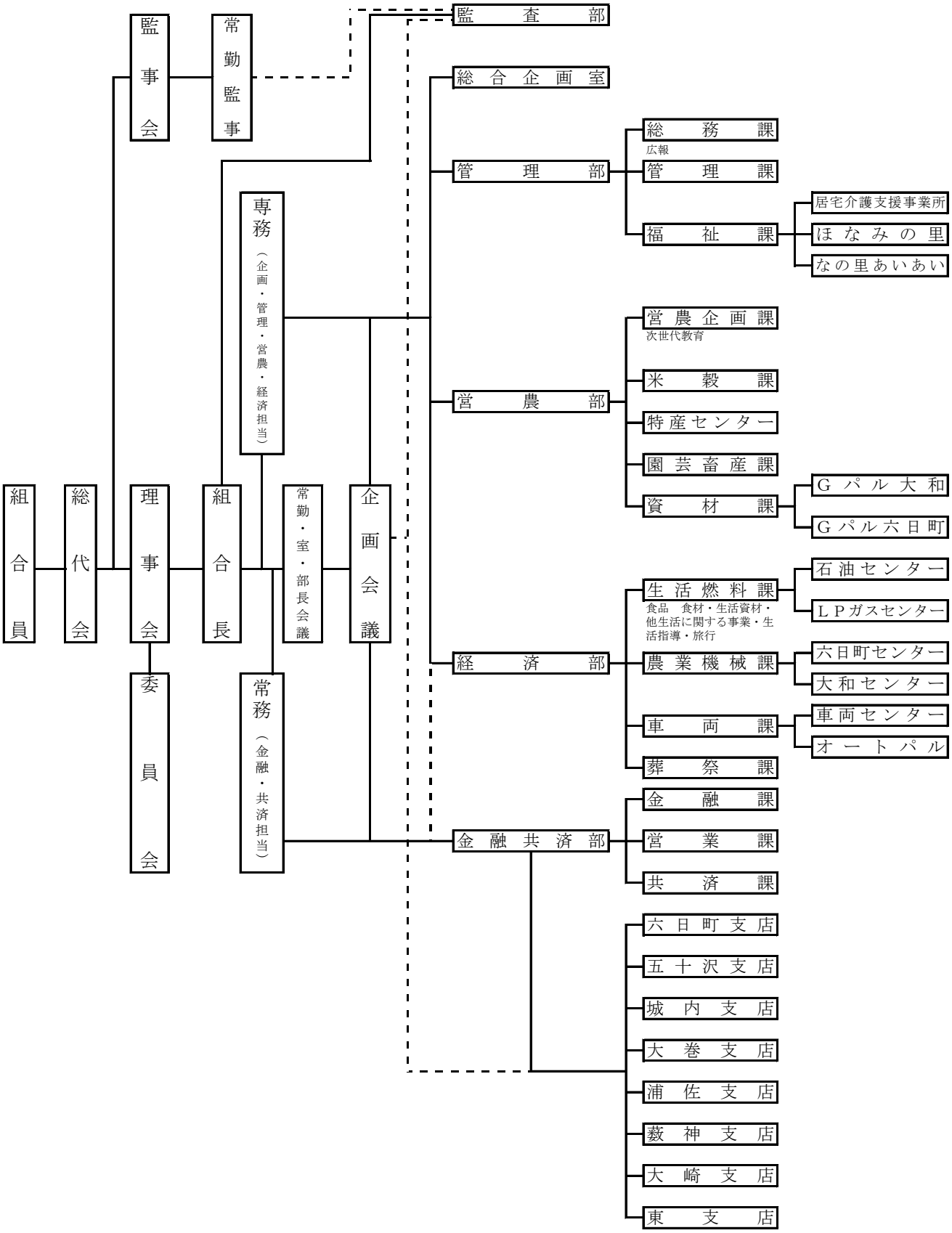
組合員
総代会
監事会
常勤監事
理事会
委員会
組合長
専務（企画・管理・営農・経済担当）
常務（金融・共済担当）
常勤・室・部長会議
企画会議
監査部
総合企画室
管理部
総務課
広報
管理課
福祉課
居宅介護支援事業所
ほなみの里
なの里あいあい
営農部
営農企画課
次世代教育
米穀課
特産センター
園芸畜産課
資材課
Gパル大和
Gパル六日町
経済部
生活燃料課
食品　食材・生活資材・他生活に関する事業・生活指導・旅行
石油センター
LPガスセンター
農業機械課
六日町センター
大和センター
車両課
車両センター
オートパル
葬祭課
金融共済部
金融課
営業課
共済課
六日町支店
五十沢支店
城内支店
大巻支店
浦佐支店
薮神支店
大崎支店
東支店